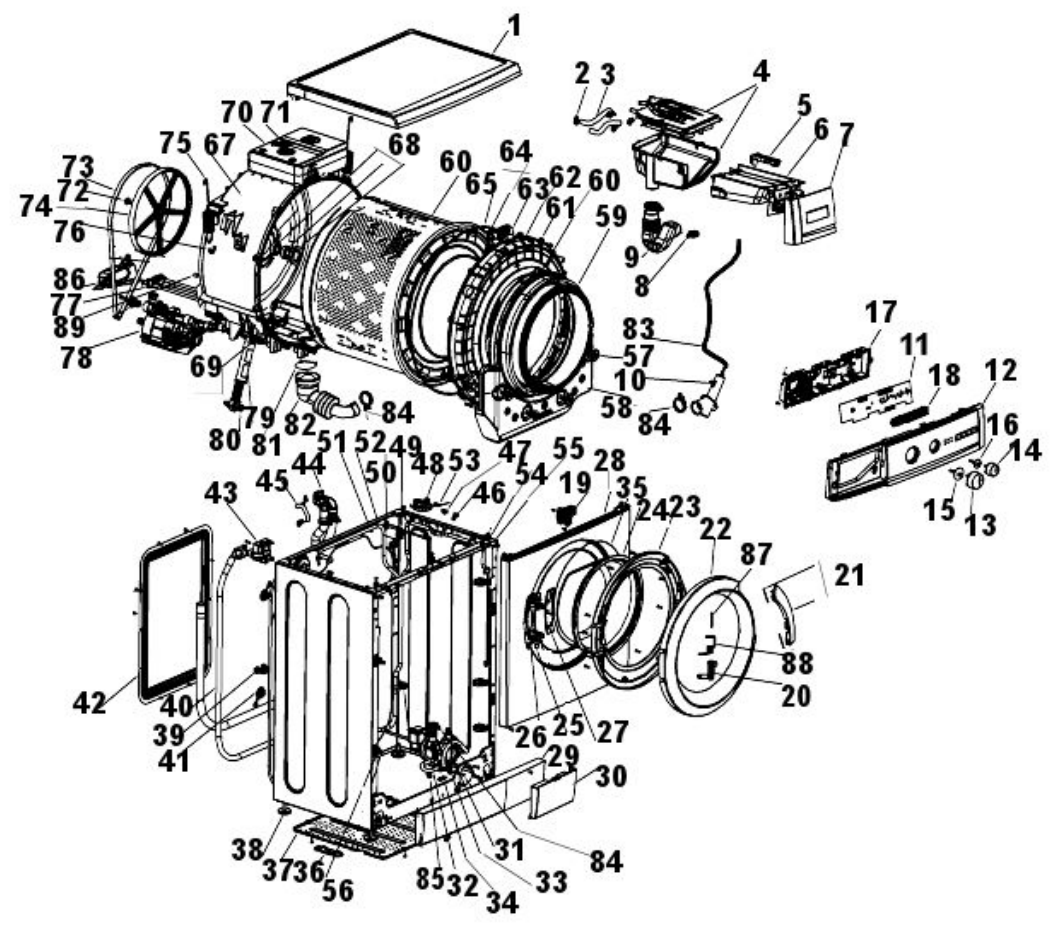
1
2 3
4
5
6 7
70 71
75 67
68
60 64
65 63 62 60
61
59
9
8
73
72
74
76
86
77
89
78
69
79
80 81
82
84
83
57
10
58
84
17
11
18
12
16
14
15
13
51 52 49
44
50 48 53
47
55
54
28
19
35
24 23
22
87
21
88
20
43
45
46
42
40
39
41
26 25 27
29
30
38
37 36
56
85 32
34
33
31
84